P6S

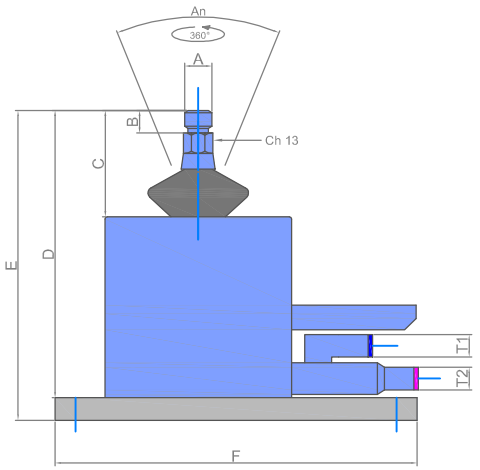

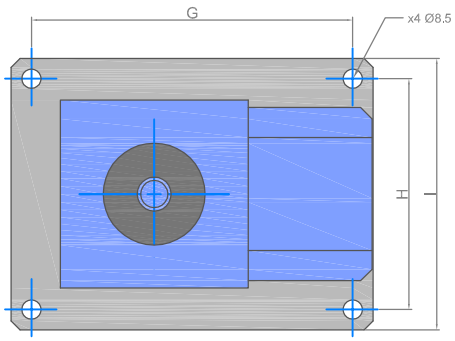

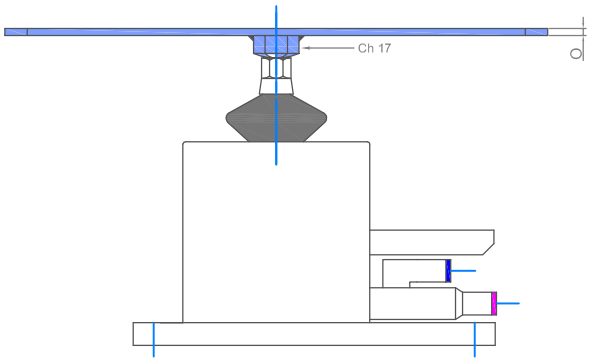

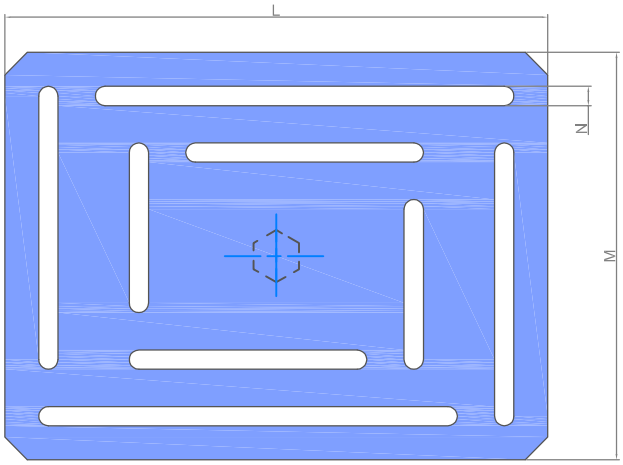

Dimensioni Corpo base (mm)

A	B	C	D	E	F	G	H	I	T1	T2	An
M12	10	47	125	143	160	142	102	120	Tu 6	Tu 4	70°

Pressione di lavoro : dai 4 ai 9 bar Max

Temperatura di esercizio: -10° +60°

Piattaforma di dotazione (mm)

L	M	N	O
240	180	8,5	3

Materiale : AISI 304

Peso massimo consigliato dell'oggetto da fissare sulla piattaforma del Posizionatore: 8-10 Kg